1 Geluidsdemper

Voor de RS350S regelaar is een geluidsdemper optioneel. Montage kan af fabriek of naderhand op locatie. Voor alle klepmaten wordt dezelfde geluidsdemper toegepast.
Na de montage van de geluidsdemper dient er rekening gehouden te worden dat er ca. 3,5 % aan capaciteitsreductie plaats zal vinden. Een gemiddelde geluidsreductie van 8 dB(A) is mogelijk. Dit is o.a. afhankelijk van de praktijksituatie (stationsbouw).

1.1 Plaatsen geluidsdemper bij insert met klepmaat 17,5 mm, 22,5 mm en 27,5 mm.

Verwijder de vier moeren (1), zie figuur 1, waardoor het ventieldeksel (2), sluitveer (4) en de stromingsgeleider (7) uit de regelaar komen. Verwissel de stromingsgeleider (7) met de geluidsdemper (5). Indien gewenst kan de oude rubber ring (3) verwijderd worden, ventieldeksel ontvet en een nieuwe rubber ring (3) geplaatst worden. Plaats de sluitveer (4) op het ventieldeksel (2) en positioneer de geluidsdemper (5) op de rubber ring (3) en schuif het geheel in de regelaar, waarbij de geluidsdemper om de insert (6) geplaatst wordt. Draai de vier moeren (1) kruislings vast.

1.2 Plaatsen geluidsdemper bij insert met klepmaat 37,5 mm en 42,5 mm.

Verwijder de vier moeren (1), zie figuur 1, waardoor het ventieldeksel (2) en sluitveer (4) verwijderd kunnen worden. Ontvet het ventieldeksel aan de binnenzijde (plakvlak boven de O-ring). Plak de rubber ring (3) concentrisch op dit vlak. Plaats sluitveer (4) op het ventieldeksel. Positioneer de geluidsdemper (5) op de rubber ring (3) en schuif het geheel in de regelaar, waarbij de geluidsdemper (5) om de insert (6) geplaatst wordt. Draai de vier moeren (1) kruislings vast.

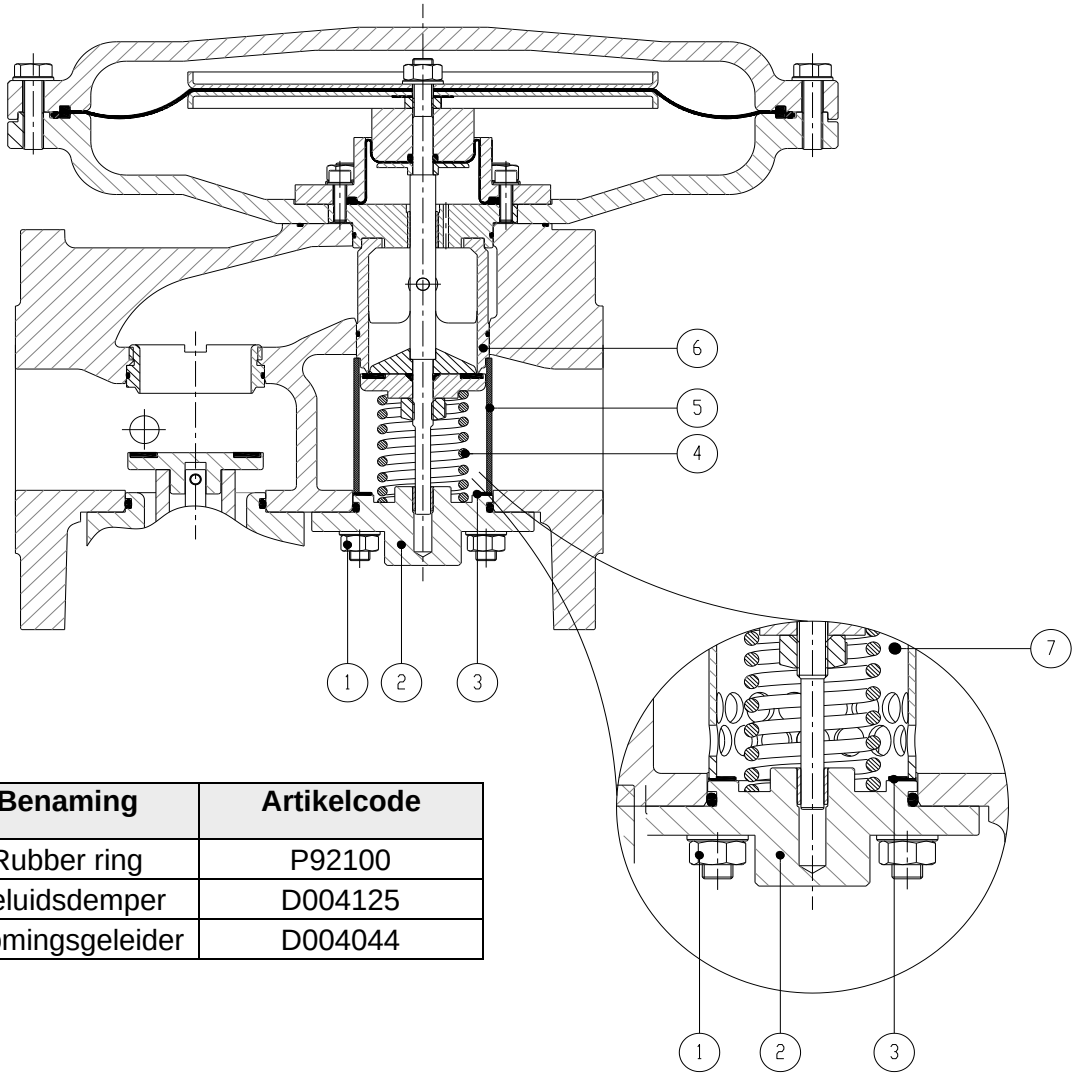

Pos.nr.	Benaming	Artikelcode
3	Rubber ring	P92100
5	Geluidsdemper	D004125
7	Stromingsgeleider	D004044

Figuur 1: Samenbouw geluidsdemper (uitvergroot stromingsgeleider i.p.v. geluidsdemper).

2 Stromingsgeleider

De RS350S regelaars met de insert klepmaten 17,5 mm, 22,5 mm en 27,5 mm zijn voorzien van een stromingsgeleider. De regelaars met de insert klepmaten 37,5 mm en 42,5 mm zijn niet voorzien van een stromingsgeleider, aangezien de stromingsgeleider bij deze configuraties een negatief effect heeft op de prestaties van de regelaar. Bij uitwisselen van inserts met een andere klepmaat dan de reeds ingebouwde insert dient hier rekening mee gehouden te worden. Onderstaande opsomming beschrijft de te volgen werkwijzen:

- Insert wisseling tussen de 17,5 mm, 22,5 mm en 27,5 mm is zonder aanpassingen aan de reeds gemonteerde stromingsgeleider uit te voeren
- Insert wisseling tussen de 37,5 mm en 42,5 mm is zonder aanpassingen aan uit te voeren
- Insert wisseling van de 17,5 mm, 22,5 mm of 27,5 mm naar een 37,5 of 42,5 mm insert dient de stromingsgeleider assy verwijderd te worden (zie onderstaand punt 3).
- Insert wisseling van de 37,5 of 42,5 mm naar een 17,5 mm, 22,5 mm of 27,5 mm insert dient een stromingsgeleider assy aangebracht te worden (zie onderstaand punt 4). De stromingsgeleider assy is samengesteld uit een stromingsgeleider en een zelfklevende rubber ring.

2.1 Verwijderen stromingsgeleider

Verwijder de vier moeren (1), zie figuur 1, waardoor het ventieldeksel (2) met sluitveer (4) en de stromingsgeleider (7) uit de regelaar genomen kunnen worden. Verwijder vervolgens de rubber ring (3) van het ventieldeksel (2). Plaats de voorgeschreven sluitveer (4), behorende bij de 37,5 mm en 42,5 mm insert op het ventieldeksel (2) en druk het geheel omhoog in de regelaar. Draai de vier moeren (1) kruislings aan.

2.2 Plaatsen stromingsgeleider

Verwijder het ventieldeksel (2) en de sluitveer (4), zie figuur 1, door de vier moeren (1) los te schroeven. Ontvet het ventieldeksel aan de binnenzijde (plakvlak boven de O-ring). Plak de rubber ring (3) concentrisch op dit vlak. Plaats de voorgeschreven sluitveer (4), behorende bij de 17,5 mm, 22,5 mm en 27,5 mm insert, op het ventieldeksel. Positioneer de stromingsgeleider (7) op de rubber ring (3) waarbij de gaten van de stromingsgeleider zich aan de ventieldekselzijde bevinden. Schuif het geheel in de regelaar, waarbij de stromingsgeleider om de insert (6) geplaatst wordt. Schoef de vier moeren (1) kruislings aan.

Voor een goede werking van de stromingsgeleider dient het gatenpatroon nabij het ventieldeksel gepositioneerd te zijn.

Wigersma & Sikkema B.V.
Leigraafseweg 4
6983 BP Doesburg
TEL: +31 (0) 313 – 47 19 98
info@wigersma-sikkema.com
www.wigersma-sikkema.com